Beddy A/03

Design / *Diseño*:
Danos Salgados / 2018

Typology: Wall lamp
Tipología: Aplique

Environment: Indoor
Ambiente: Interior

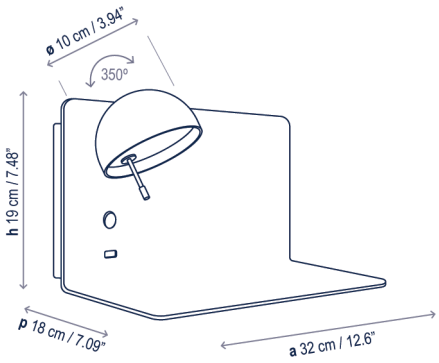

Image does not show north American back plate.
La fotografía no muestra la placa de fijación.

Technical description / *Descripción técnica*:

Net Weight: 4.34 lbs
Peso Neto: 4.34 lbs

Single product box
Caja producto individual
16.14 x 11.02 x 11.02 inches | 1.1352 ft³
Gross Weight / *Peso bruto*: 6.06 lbs

Pack 2 units box
Caja Pack 2 unidades
42.52 x 12.2 x 12.2 inches | 3.6657 ft³
Gross Weight / *Peso bruto*: 15.43 lbs

Materials: Aluminum, Iron
Materiales: Aluminio, Hierro

Lower diffuser: Polycarbonate
Difusor inferior: Policarbonato

Weight capacity of the tray: 4.4 lbs.
Shade rotation 350º.
Capacidad de carga de la bandeja: 2kg.
Rotación de la pantalla 350º.

Surface back box: 10.24" x 5.91"
Caja soporte: 26 x 15 cm

Must mount on 4" x 4" junction box.
Nota importante: debe montarse en una caja de conexiones de 4 x 4 pulgadas.

USB: 5V ⎓ 1A

Customizable
Personalizable

Certifications
Certificaciones

Lamps description / *Descripción lámpara*:

120V 60Hz | DRY | IP-20 | 4,2 W LED / CRI: 90 / 2700ºK 475 lm light source / *fuente de luz* | USB

Ref	Finishing / *Acabados*	Ean13
23603020106U	White - Left *Blanco - Izquierda*	8435493723013
23604020106U	White - Right *Blanco - Derecha*	8435493723037
23607020106U	White - Pack 2 units: Left + Right *Blanco - Pack 2 uds: Izquierda + Derecha*	8435493723686

Family / *Familia:* Beddy

A/01 | A/02 | A/03 | A/04

bover
barcelona lights

1231 Collier Road,
Suite C
Atlanta, GA 30318
United States

T. +1 (404) 924 2342
info@boverusa.com
www.boverusa.com

illuminations
425 Peachtree Hills Ave. NE #3 Atlanta, GA 30305
404.876.1064 sales@illumco.com